全角漢字3.5 半角英数字2.5

L型擁壁－H5000－B4000

S=1/50

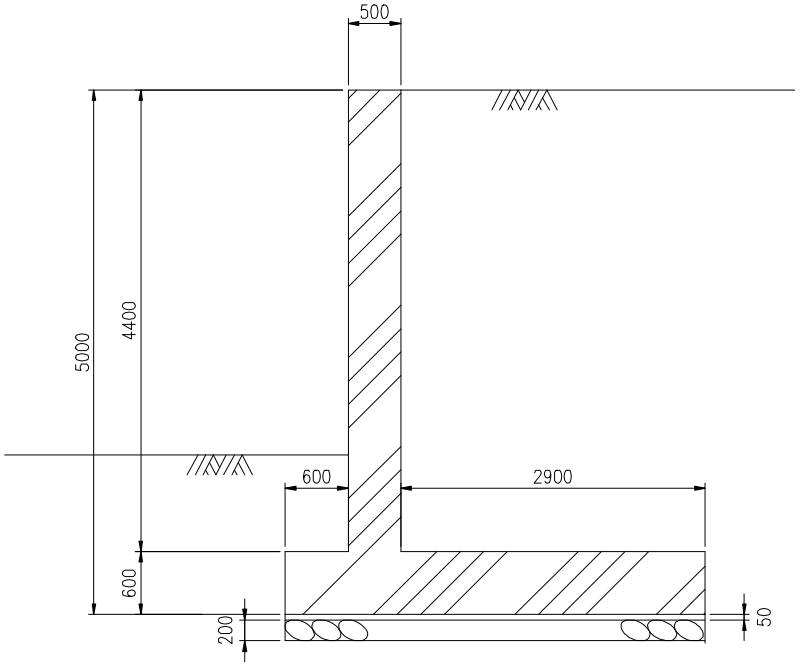

A3-50	S=1/50